Index	Änderung	Tag	Name
F5	MATERIAL INFO CORRECTED FOR -1,-2 &-3	11AUG2011	PKS/RRP
G	PLATING SPEC CHANGED	28FEB2012	PKS/RRP

NOTES:
(F1) △1 Alternativ kann das AMP-Warenzeichen um 90° gedreht eingebracht werden.
THE ORIENTATION OF AMP-TRADEMARK CAN BE ALSO 90 DEGREES TO THAT SHOWN

SCHNITT A-A

für Flachstecker 6,3 DIN 46 244 Form A

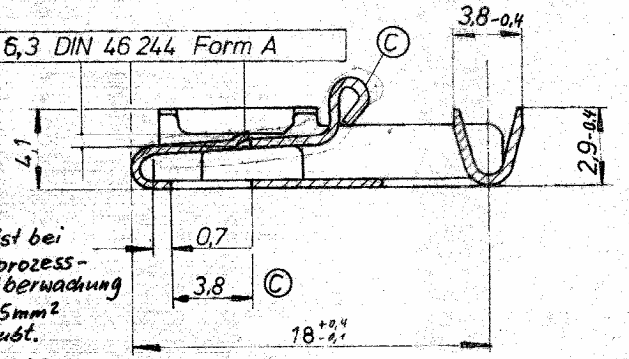

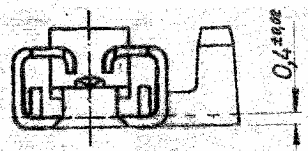

△2 Eine Crimpkraftüberwachung ist bei einer Leitung von 0,5mm² nicht prozessfähig. Sollte eine Crimpkraftüberwachung notwendig sein ist der DGB 0,5mm² für diesen Kontakt nicht erlaubt.

WIRE RANGE 0,5mm² IS NOT CAPABLE FOR FORCE MONITORING. IF CRIMP FORCE MONITORING IS ESSENTIAL, 0.5 mm² IS NOT ALLOWED FOR THIS TERMINAL.

SCHNITT B-B

Drahtcrimp nicht gezeigt

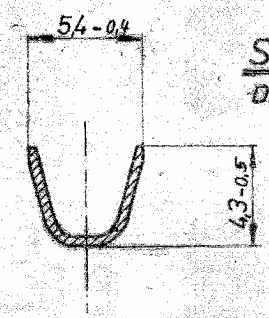

war 78-9719
was

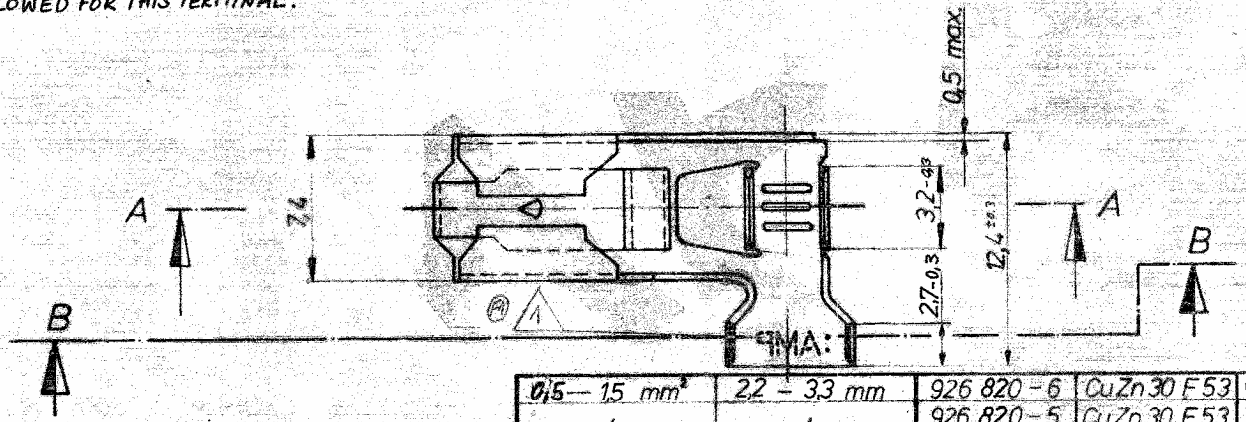

Alle Ausführungen sind "SPLICEFREE"

DRAWING VALID FROM
ZEICHNUNG GÜLTIG AB 32/4

Änderungen, die dem technischen Fortschritt dienen, behalten wir uns vor.

Bestell-Nr.	Werkstoff	Oberfläche	Drahtgrößenbereich	Isolationsdurchmesser	Bestell-Nr.	Werkstoff	Oberfläche / Farbe
926 820-8	CuSn4 F 56	versilbert 3µm min	0,5 — 1,5 mm²	2,2 — 3,3 mm	926 820-6	CuZn 30 F 53	verzinnt 1.0µm MIN.
(D) 926 820-7	CuFe	vorverzinnt 1-3µm	△2		926 820-5	CuZn 30 F 53	blank
					926 820-4	CuZn 30 F 53	vorverzinnt 1-3µm
					926 820-3	CuSn4 3-5% Sn F 56	verzinnt 1.0µm MIN.
					926 820-2	CuSn4 3-5% Sn F 56	blank
			0,5 — 1,5 mm²	2,2 — 3,3 mm	926 820-1	CuSn4 3-5% Sn F 56	vorverzinnt 1-3µm

Gez. 2.4.80 Schuhmacher — Gepr. 2.4.80 [signature] — Gepr.

TE Connectivity

Benennung: POSITIVE LOCK FLAG STECKHÜLSE 6,3 — K

Nicht tolerierte Maße: ± 0,2 mm, ± 1° 30' — Format: B — Zeichnungs-Nr.: 926 820 — Rev.: G

Maßstab: 4:1 — Blatt-Nr.: 1 von 1

AMP-E-554-3.76